Monoblocco con utilizzi P–T da 1/2"G e A–B da 3/8"G laterali
Materiale: alluminio 2011 (UNI 9002/5). Pressione max di esercizio: 210 bar
Con valvola limitatrice di pressione (VLP)
Bloc multiposte avec sorties P–T en 1/2"G et A–B en 3/8"G laterales
Matière: aluminium 2011 (A–U5PbBi). Pressione max d'utilisation: 210 bar
avec limiteur de pression (VLP).

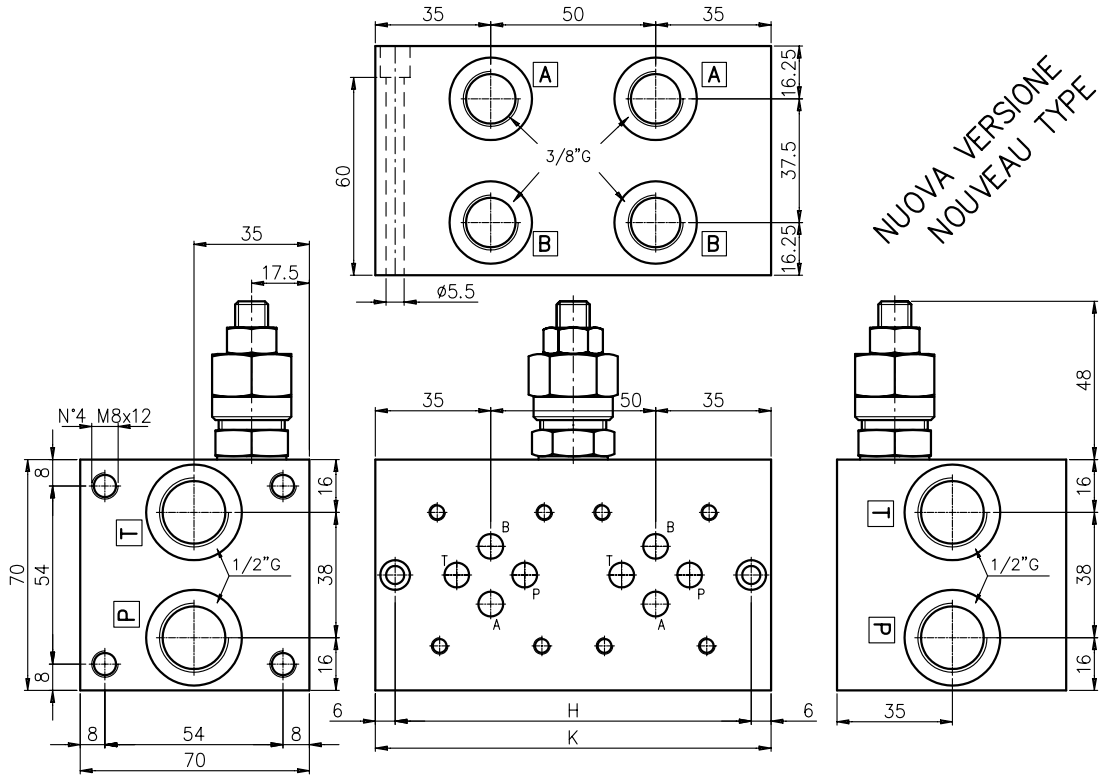

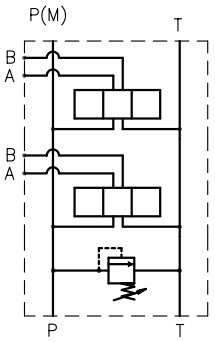

schema idraulico
in parallelo

schema hydraulique
parallele

N° Elem.	H	K	(Kg)
1Y	58	70	0.9
1Z	73	85	1.0
2	108	120	1.5
3	158	170	2.2
4	208	220	2.8
5	258	270	3.5
6	308	320	4.2
7	358	370	4.8
8	408	420	5.5

Esempio di ordinazione:
Example de commande

EAM 23 3 / * * * F

EUROFLUID
Monoblocco in alluminio =
bloc multiposte aluminium

utilizzi laterali lato P= 23
sorties laterales

CETOP 3

= (*) N° stazioni 1, 2,.., 8
(*) N° de poste

Y senza VLP
sans RV

X con VLP
avec VLP

Z con predisposizione per VLP
avec predisposition pour VLP

F = regolaz. a chiave
reglage à clè

tipo molla/type de ressort
0 = 5–50 bar
1 = 30–100 bar
2 = 50–210 bar

Nota: a richiesta trattamento di anodizzazione / Sur demande traitement d'anodisation